P0041

Lambdasonden nach Katalysator vertauscht - Signal unplausibel

Diagnosebedingungen

- Batteriespannung zwischen 10 V und 16 V
- Längere Fahrt in unterschiedlichen Betriebszuständen
- Kurztest „Sondenvertauschungsdiagnose hinter Kat“

Mögliche Fehlerursache

- Lambdasonden nach Katalysator vertauscht (d.h. die Sonde von Bank 1 steckt im Abgasstrang von Bank 2 und umgekehrt)

Betroffene Pin

-

Diagnose / Fehlersuche

Hinweis!

Diesen Fehler gibt es nur beim V6 -Motor.

Warnung!

Beachten Sie unbedingt die Gefahrenhinweise, die Warnhinweise, die Vorsichtshinweise sowie die allgemeinen Hinweise in der Einleitung!!!

Hinweis!

Kein Kontaktspray an den Steckverbindungen der Lambdasonde verwenden, da sonst irreparable Schäden an den Leitungen (Verstopfung des Referenzluftkanals).

Hinweis!

Lambdasonde vor Katalysator und nach Katalysator nicht vertauschen, da sonst unplausible Fehlereinträge.

Unterscheidungsmerkmal der beiden Sonden:

Lambdasonde vor Kat (LSU) hat einen 6 poligen Stecker ►

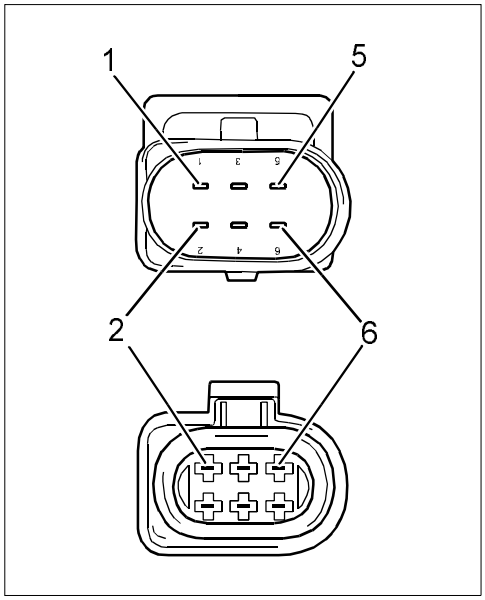

Lambdasonde nach Kat (LSF) hat einen 4 poligen Stecker ►

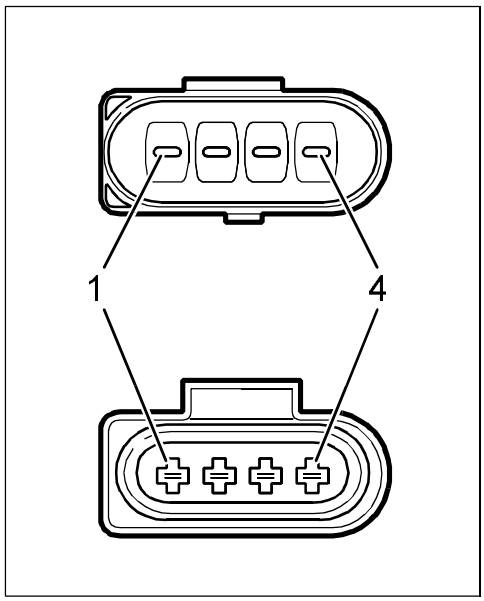

Hinweis!

- *Während der Diagnose wird das Gemisch auf einer Bank kurz angefettet, auf der anderen Bank abgemagert.*
- *Zeigt auf der angefetteten Bank die Lambdasonde nach Katalysator eine Abmagerung und auf der abgemagerten Bank die Lambdasonde nach Katalysator eine Anfettung des Gemisches an, so wird dieser Fehler erkannt.*

Arbeitsanweisung		Anzeige i. O.	wenn nicht i. O.
1	Lambdasonden nach Katalysator auf Vertauschen prüfen. Siehe hierzu nachfolgende Grafik!	⇒ Schritt 2	Lambdasonden nach Katalysator richtig verbauen → Ende
2	Prüfen, ob weitere Fehler eingetragen sind	Fehler nach Anleitung abarbeiten → Ende	

Anordnung der Lambdasonden beim V6 Motor

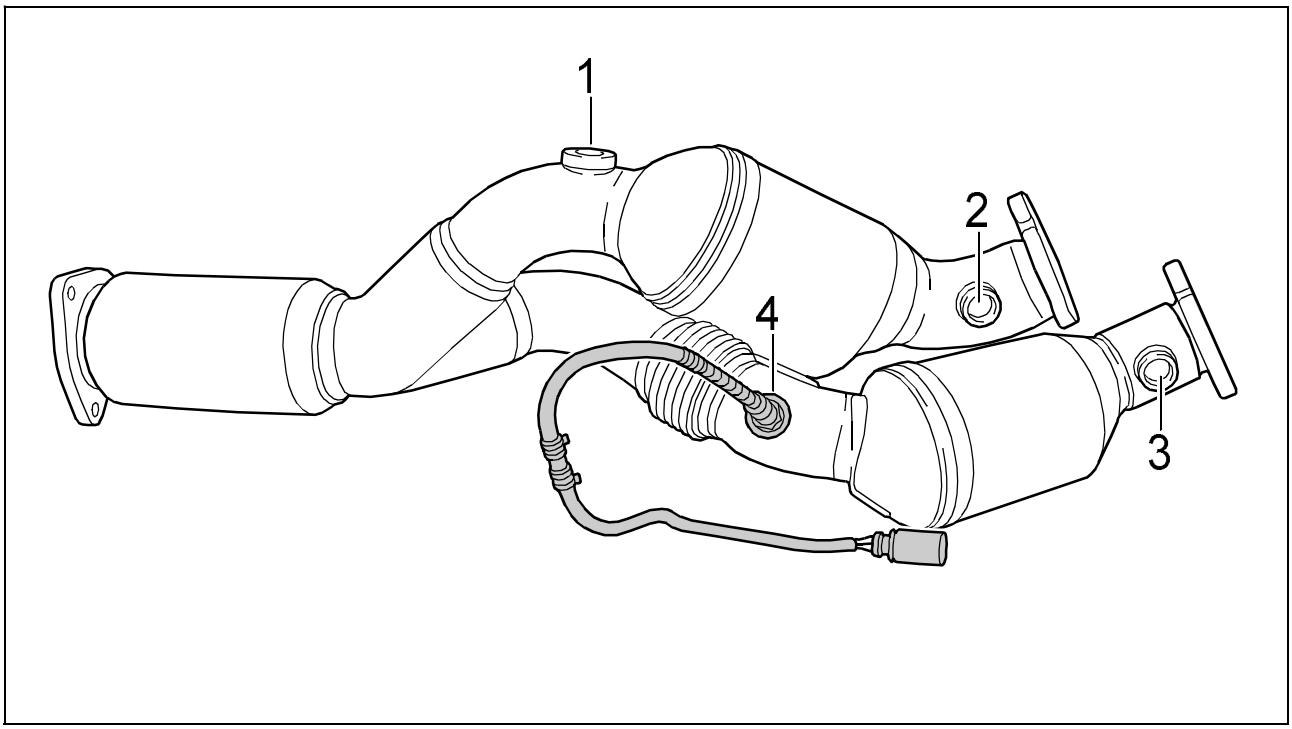

1 - Einbauort für Lambdasonde NACH Katalysator Bank 2

2 - Einbauort für Lambdasonde VOR Katalysator Bank 2

3 - Einbauort für Lambdasonde VOR Katalysator Bank 1

4 - Einbauort für Lambdasonde NACH Katalysator Bank 1