WARNUNG

Gefahr des Verlusts der Text-Bild-Zuordnung beim Ausdruck.

- **Aus technischen Gründen kann derzeit nicht ausgeschlossen werden, dass trotz einwandfreier Darstellung auf dem Bildschirm beim Ausdruck der Zusammenhang von Text und zugehörigem Bild verloren geht.**
- **Wird der Fehler nicht bemerkt, besteht die Gefahr, daß Arbeiten nicht korrekt durchgeführt werden und es dadurch zu Personen- und Sachschäden kommt.**

→ Vergleichen Sie deshalb nach dem Druckvorgang unbedingt die Ausdrucke mit der Bildschirmdarstellung. Korrigieren Sie die Ausdrucke im Fehlerfall so, daß der Inhalt der Bildschirmdarstellung zutreffend wiedergegeben wird.

WARNING

Danger of losing text-figure correspondence when printing out.

- **For technical reasons, it can currently not be ruled out that the correspondence between text and associated figure can be lost when it is printed out, even though the display on the screen is correct.**
- **If the fault is not noticed, there is the danger that work will not be performed correctly which can cause injury and damage.**

→ Therefore, always compare printouts with the screen display after printing them out. Correct the printouts if they are faulty so that the content of the screen display matches that on the printouts.

AVERTISSEMENT

Risque de perte de la correspondance texte-illustration lors de l'impression papier.

- **Pour des raisons techniques, il ne peut pas être exclu à l'heure actuelle que, même en cas d'affichage correct à l'écran, la correspondance entre le texte et l'illustration puisse être erronée sur l'impression papier.**
- **Si l'erreur passe inaperçue, on court le risque d'exécuter certaines opérations de manière incorrecte pouvant conduire à des dommages corporels et matériels.**

→ Comparez impérativement pour cette raison les impressions papier avec l'affichage à l'écran. Corrigez-les en cas d'erreur de manière à reproduire correctement l'affichage à l'écran.

ATTENZIONE

Pericolo di perdita dell'abbinamento testo-immagine nella stampa.

- **Per motivi tecnici non è escluso che, nonostante la rappresentazione sullo schermo risulti perfetta, durante la stampa venga persa la corrispondenza fra testo e relativa immagine.**
- **Se tale difetto non viene rilevato vi è il pericolo che i lavori non siano eseguiti correttamente; ciò può avere come conseguenza lesioni e danneggiamenti.**

→ Per questo motivo, dopo la stampa è assolutamente necessario confrontare le stampe con la rappresentazione sullo schermo. In caso di errore si prega di correggere le stampe, così da garantire la riproduzione esatta della rappresentazione sullo schermo.

ADVERTENCIA

Al imprimir se corre el riesgo de perder la correcta asignación de las figuras al texto.

- **Por motivos técnicos, por el momento no se puede descartar que, aun siendo correcta la imagen que aparezca en la pantalla, al imprimir se pierda la correlación entre el texto y la figura correspondiente.**
- **Si este error pasara desapercibido, existe el riesgo de que los trabajos no se ejecuten de forma correcta y, por tanto, se produzcan daños personales y materiales.**

→ Por ello le rogamos que tras el proceso de impresión compare siempre las copias impresas con la imagen de la pantalla. En caso de error, corrija las copias impresas de forma que se correspondan con el contenido de la imagen de la pantalla.

80 23 19 Wärmetauscher aus- und einbauen - ab MJ 2003

- Vorarbeiten
- Wärmetauscher ausbauen
- Wärmetauscher einbauen
- Nacharbeiten

Vorarbeiten

Vorarbeiten

1. Kühlflüssigkeit Motor ablassen. → 193817 Kühlmittel ablassen und auffüllen (Umfasst entlüften) - Kapitel "ablassen"

2. Blende für Schalttafel links und rechts ausclipsen. → 701619 Blende für Schalttafel aus- und einbauen - Kapitel "ausbauen"

3. Fußausströmer vorn links und rechts ausbauen. → 853419 Luftführung aus- und einbauen - Kapitel "ausbauen"

4. Steuergerät für Kessy ausbauen. → 966619 Steuergerät für Kessy/Wegfahrsperre aus- und einbauen - Kapitel "ausbauen"

5. Bordnetzsteuergerät ausbauen. → 971019 Bordnetzsteuergerät (BSG) aus- und einbauen - Kapitel "ausbauen" [9PAAD1 9PAAD7 9PAAE1 9PAAE7 9PAAF1]→ *971019 21 Bordnetzsteuergerät (BSG) aus- und einbauen - Kapitel "ausbauen" [9PAAJ1]*

Wärmetauscher ausbauen

Einbauort:

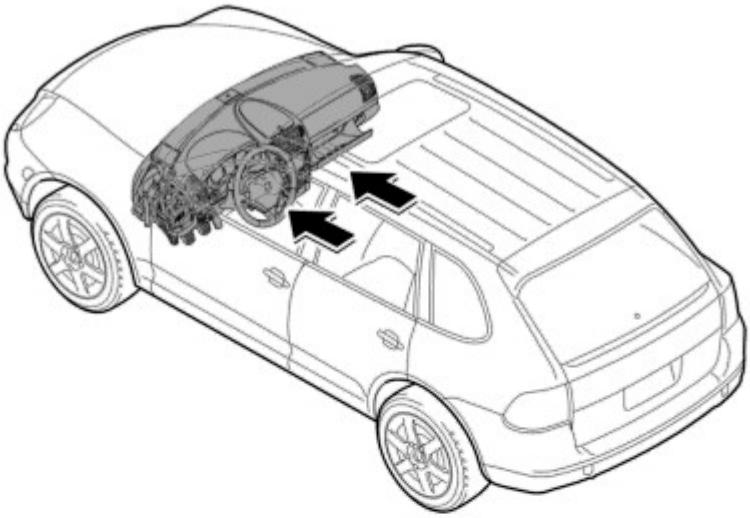

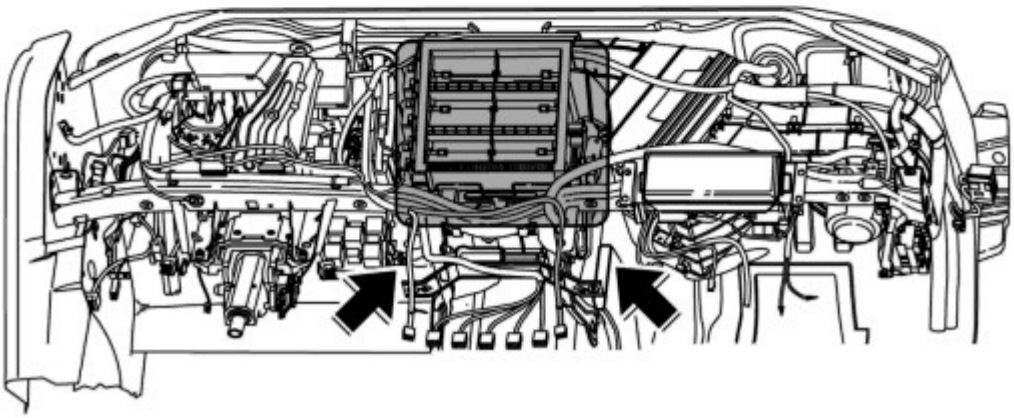

Übersicht Wärmetauscher

1. Leitungssatz an der linken Wärmetauscher-Abdeckung ausclipsen.
2. Die beiden Befestigungsschrauben der linken Wärmetauscher-Abdeckung herausschrauben und Abdeckung ausclipsen.

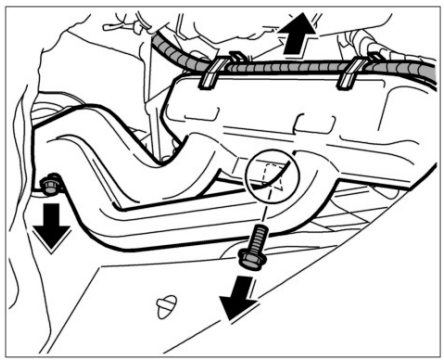

Leitungssatz an der linken Wärmetauscher-Abdeckung ausclipsen

3. Die Halteklammern **-Pfeile A-** der Kühlmittel Vorlauf und Rücklaufleitung herunterziehen.

Hinweis

- *Den Fahrerfußraum mit stark saugfähigem Material auslegen.*

4. Den Innenraumteppich von den Kühlmittelleitungen wegziehen und ein geeignetes Auffanggefäß einsetzen.

5. Leitungen aus dem Wärmetauscher langsam herausziehen **-Pfeile B-** und Kühlmittel in das Auffangefäß laufen lassen.

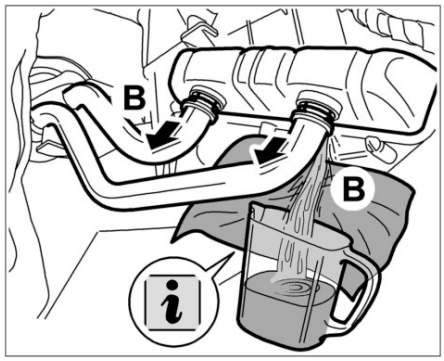

Innenraumteppich von den Kühlmittelleitungen wegziehen

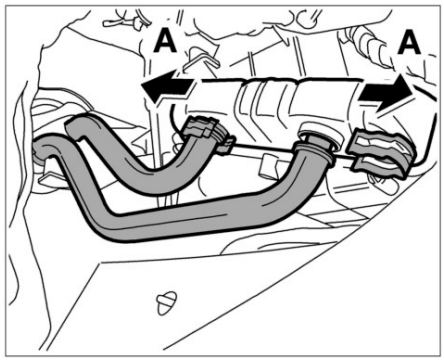

Halteklammern der Kühlmittel Vorlauf und Rücklaufleitung herunterziehen

6. Die Befestigungsschraube der rechten Wärmetauscher-Abdeckung herausschrauben und Abdeckung ausclipsen.
7. Befestigungsschraube der Halteschale Wärmetauscher auf der linken und rechten Seite herausschrauben.

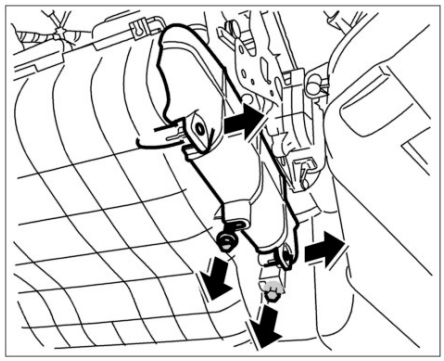

Rechte Wärmetauscher-Abdeckung entfernen

Hinweis

- *Auf der linken Seite oberhalb vom Wärmetauscher befindet sich dieser Haltestift, der die untere Halteschale (in der sich der Wärmetauscher befindet) mit dem Klimakasten verbindet.*

- *Sobald der Haltestift herausgezogen ist, kann der Wärmetauscher mit der Halteschale heruntergeklappt werden.*

8. Haltestift aus der Arretierung drehen **-Pfeil 1-** und herausziehen **-Pfeil 2-** .

9. Halteschale mit Wärmetauscher herunterklappen.

10. Wärmetauscher vorsichtig nach links herausziehen.

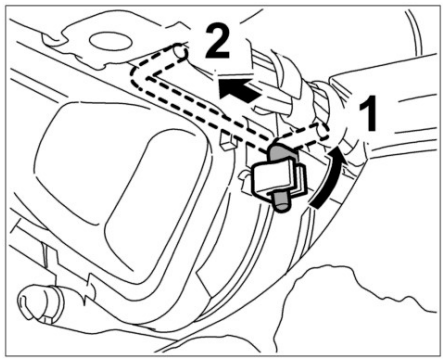

Haltestift entfernen

Wärmetauscher einbauen

1. Wärmetauscher vorsichtig in die Halteschale einschieben. Darauf achten, dass die Lamellen vom Wärmetauscher durch die Haltestege in der Halteschale nicht beschädigt werden.

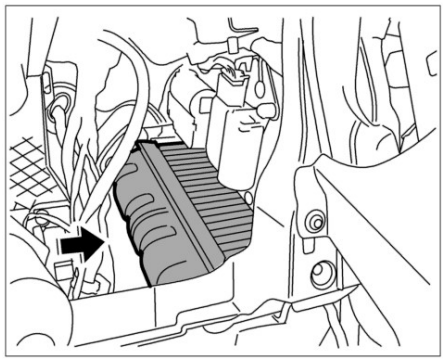

Wärmetauscher einschieben

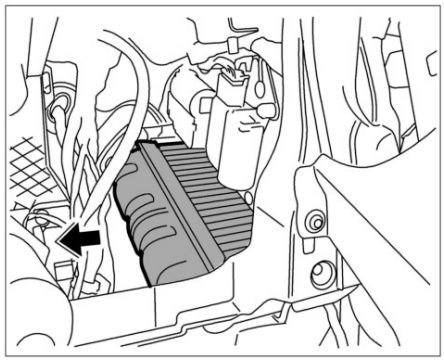

Wärmetauscher herausziehen

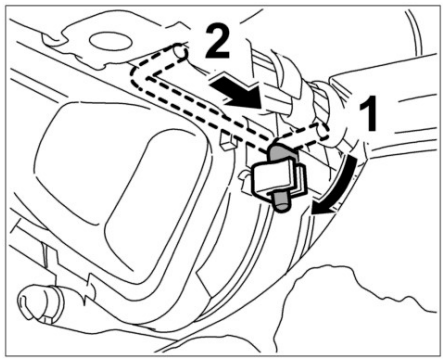

Haltestift einstecken

2. Halteschale nach oben heben, den Haltestift durch die Führung schieben **-Pfeil 2-** und den Haltestift in der Halteschale arretieren **-Pfeil 1-** .

Hinweis

- *Die O-Ringe sind generell zu erneuern.*

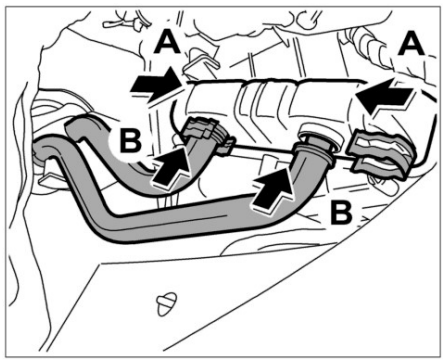

Kühlmittelleitungen einstecken

3. Kühlmittel Vorlauf- und Rücklaufleitung **-Pfeile B-** in den Wärmetauscher einstecken.

4. Halteklammern **-Pfeile A-** aufschieben, bis die Klammern einrasten.

4.1. Relaisträger einbauen. → 979019 Relaisträger E-Box Wasserkasten aus- und einbauen - Kapitel "einbauen"

4.2. Bordnetzsteuergerät einbauen. → 971019 Bordnetzsteuergerät (BSG) aus- und einbauen - Kapitel "einbauen" [9PAAD1 9PAAD7 9PAAE1 9PAAE7 9PAAF1]→ *971019 23 Bordnetzsteuergerät (BSG) aus- und einbauen - Kapitel "einbauen" [9PAAJ1]*

4.3. Steuergerät für Kessy einbauen. → 966619 Steuergerät für Kessy/Wegfahrsperre aus- und einbauen - Kapitel "einbauen".

4.4. Kühlflüssigkeit Motor auffüllen. → 193817 Kühlmittel ablassen und auffüllen (Umfasst entlüften) - Kapitel "auffüllen".

4.5. Fußausströmer vorn links und rechts einbauen. → 853419 Luftführung aus- und einbauen - Kapitel "einbauen"

5. Heizsystem auf Dichtheit prüfen.

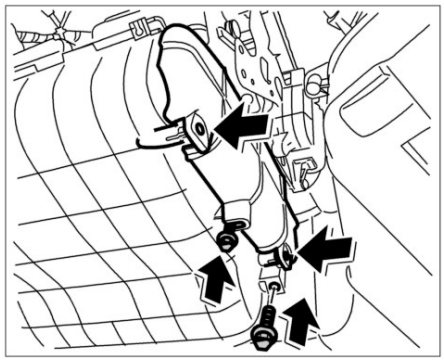

Halteschale Wärmetauscher festschrauben

6. Befestigungsschraube der Halteschale Wärmetauscher auf der linken und rechten Seite festschrauben. → **Anziehdrehmoment: 1.5 Nm**
7. Rechte Abdeckung einclipsen und mit der Befestigungsschraube festschrauben. → **Anziehdrehmoment: 1.5 Nm**
8. Linke Abdeckung einclipsen und mit den Befestigungsschrauben festschrauben. → **Anziehdrehmoment: 1.5 Nm**
9. Leitungssatz an der linken Wärmetauscher-Abdeckung einclipsen.

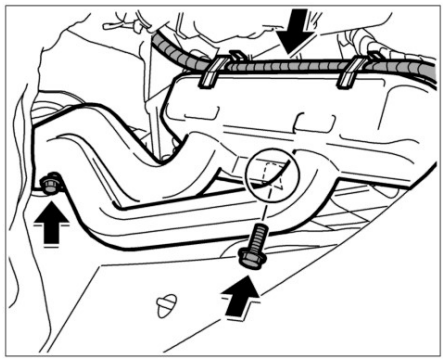

Abdeckung Wärmetauscher einbauen und Leitungssatz einclipsen

Nacharbeiten

Nacharbeiten

Blende für Schalttafel links und rechts einclipsen. → 701619 Blende für Schalttafel aus- und einbauen - Kapitel "einbauen".

9PAAD1, 9PAAD7, 9PAAE1, 9PAAE7, 9PAAF1, 9PAAJ1

ab MJ 2003
Land C00, C02, C05, C07, C08, C09, C10, C11, C12, C13, C14, C15, C16, C18, C19, C20, C21, C22, C23, C24, C25, C26, C27, C28, C32, C33, C34, C35, C36, C37, C38, C39, C45, C46, C98, C99